版 本	变 更 内 容	日 期	ECN NO.	修改人
A-1	改端子弹高公差	14.10.31		刘红平
A-2	加标尺寸	15.07.16		刘红平

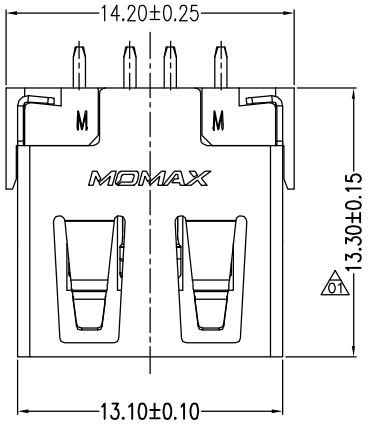

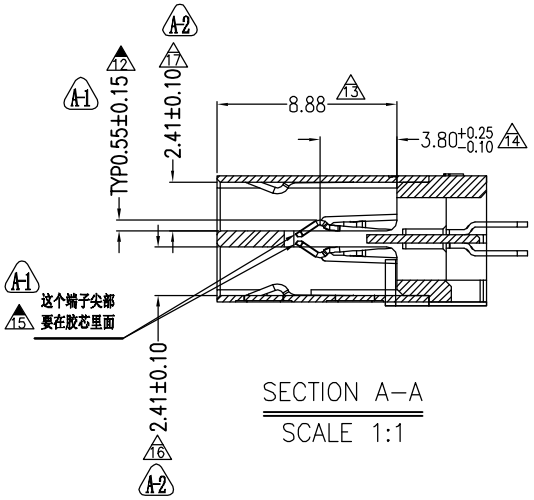

SECTION A-A

SCALE 1:1

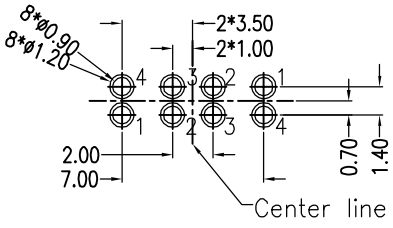

RECOMMENDED P.C.B HOLE LAYOUT
TOP VIEW(TOLERANCE:±0.05)

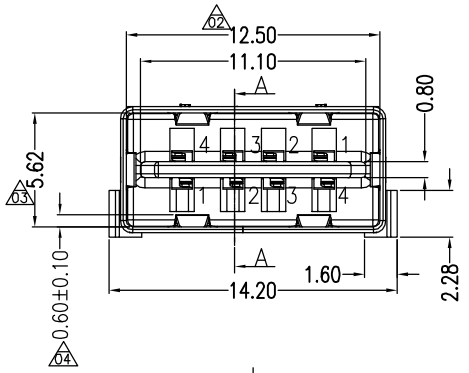

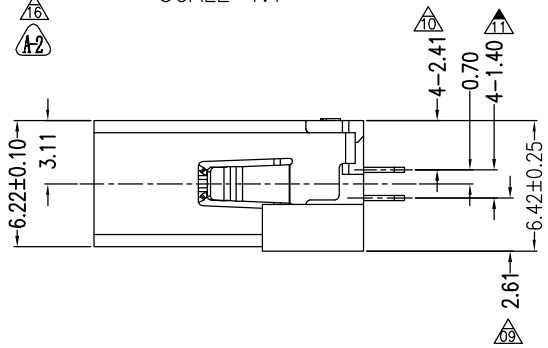

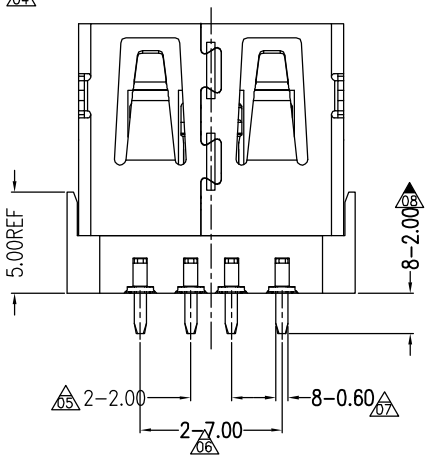

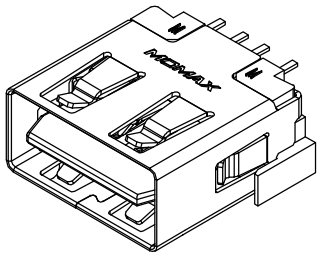

特性:

1.额定电流:1.5AMP at 250V AC
  额定电压:30V
2.绝缘电阻:最小值为1000MΩ
3.接触电阻:最大值为30mΩ
4.耐压强度:500V AC
5.温度范围:-20℃~60℃
6.插入力:35N最大,拔出力:4 N最小。

备注:

1.不可有松动、变形现象
2.Pin针不可有压弯、变形现象
3.环保要求:环境物料管理规定:(QWK-050)
4.带"△""▲"为首件检验尺寸
5.带"▲"制程巡检尺寸

附 表(1-1)

成品料号 (1114-0375)	胶 芯 (1121-0140)			端 子 (1111-0085)			外 壳 (1131-0254)		
	料 号	材 质	颜 色	料 号	材 质	电 镀	料 号	材 质	电 镀
10302108A001	21103G00063	LCP	本 色	22503A00174	C2680EH	半金亮锡 1u"min	22403S00606	C5191H	镀镍
10302108A002	21103G00059	LCP	黑 色						

CZT® 东莞正德连接器有限公司

X. ±0.30 X.° ±2°	单位	mm	制图	刘红平	品名	USB A F DIP 正反兼容 180度			
.X ±0.20 .X° ±1°	角法		设计	刘红平	规格	L: 13.30			
.XX ±0.15 .XX°	比例	1:1	审核		页数	1/1	料号	附 表(1-1)	
.XXX±0.05 .XXX°	版本	A-2	核准		图号	1114-0375	模号		
组 装 图									